Conveyor 22®
Clean Electrical Engineering

Fabricado en Suecia

# Transportadores eléctricos lineales
## con accesorios

© Lars Sandberg

*Misión de la empresa: Nuestra tecnología patentada optimiza la productividad del proceso de fabricación y simplifica los procesos automatizados, contribuyendo a la sostenibilidad de los sistemas energéticos y a un entorno laboral de menor impacto.*

© Conveyor 22 AB 2018-06

Conveyor 22 AB es una empresa de alta tecnología, situada en el sur de Suecia.

Ofrecemos un sistema de transportadores completo y flexible.
A partir de las necesidades del cliente, se pueden agregar las bandejas de alimentación y otros accesorios.
La salida, la organización, la clasificación o la separación:
¡disponemos de la solución adecuada!

**Visión de la empresa**

Establecemos un nuevo estándar mundial para el transporte de materiales sólidos en los procesos industriales.

**¿Por qué la electricidad?**

Los riegos inherentes de los transportadores tradicionales: fuertes ruidos, neblina de aceite, contaminación del aire, enfermedades laborales, ineficacia energética, escasez de espacio, sensibilidad hacia los pesos, gastos considerables, vida útil corta, poca fiabilidad...

¡Los transportadores eléctricos lineales de Conveyor 22 aportan soluciones únicas ahora mismo!

# Índice

**Transportadores** ..... 4 - 12

Up Line 400/20 ..... 4
Clean Line ..... 5
Clean Line 181 ..... 6
Clean Line 141 ..... 7
Clean Line 121 ..... 8
Black Line ..... 9
Black Line 181 ..... 10
Black Line 141 ..... 11
Black Line 121 ..... 12

**Bandejas de alimentación** ..... 13 - 18

Bandejas de alimentación de serie ..... 13
Bandejas de alimentación especiales ..... 14
Piezas de fijación para bandejas ..... 15
Pieza de fijación de bandeja, ranura en T..... 16
Piezas deslizantes ..... 17
Separador de nylon ..... 18

**Accesorios** ..... 19 - 29

Barra de aluminio y pieza de fijación de barras ..... 19
Barra de herramientas de acceso rápido (QB) ..... 20
Escuadra de fijación (QB) ..... 21
Elevador de transportador 200/278 ..... 22
Elevador de transportador 230/1100 ..... 23
Desconexión rápida 390 ..... 24
Placa giratoria 90 ˚ ..... 25
Cartucho rápido 600 ..... 26
Soporte Steady Stand ..... 27
Cable de señal M12 y 90˚ Conector eléctrico ..... 28
Cubierta de protección y barrera anti-pellizcos ..... 29

**Dimensiones y plano de patrón de orificios** ..... 30 - 35

Up Line ..... 30
Black Line 181 y Clean Line 181 ..... 31
Black Line 141 y Clean Line 141 ..... 32
Black Line 121 y Clean Line 121 ..... 33
Cuadro de mandos de Clean Line ..... 34
Cuadro de mandos de Black Line ..... 35

**Conexiones eléctricas** ..... 36 - 37

Conexiones eléctricas de Clean Line ..... 36
Conexiones eléctricas de Black Line ..... 37

**Garantía** ..... 38

## Up Line 400/20

El alimentador por pasos tiene un movimiento de doble efecto: a cada paso asciende y desciende alternadamente con una gran capacidad. Con sensores integrados de entrega para cada salida, facilita la inter-actuación con la mayoría de acopladores de líneas eléctricas (PLC) o máquinas herramienta. El alojamiento de la máquina está fabricado en acero inoxidable y los pasos en plástico Azethal de conformidad con la norma FDA. El cartucho se puede personalizar. Fiable, compacto, flexible, funcionamiento silencioso, poco mantenimiento para la manipulación de una amplia gama de productos.

| | |
|---|---|
| Distribución de carga máxima | 2 kg |
| Longitud de carrera | 100 mm |
| Frecuencia de carrera | 19/min |
| Profundidad de paso | 20 mm |
| Ancho de paso | 136 mm |
| Número de pasos | 4 |
| Altura de elevación | 400 mm |
| Ajuste de la altura en la entrega (con manivela) | 180 mm |
| Patas ajustable de la máquina | 4 |
| Capacidad de cartucho (de serie) | 4 $dm^3$ |
| Sensor (si se conecta se activa una señal de salida) | contacto M12 |
| Arranque/Parada | interruptor de alimentación |
| Motor | 1 fase con caja de engranajes |
| Nivel de ruidos | 60 dB(A) |
| Consumo energético | 0,18 kW |
| Electricidad | 1 fase 230V 50 Hz |
| Categoría de protección | IP54 |
| Dimensiones (LxAxA) | 450x220x(725-905) mm |
| Peso | 38 kg |

## Clean Line para entornos difíciles

**Ip66, a prueba de polvo y de salpicaduras de agua, retenes de Teflon®**
**Acero inoxidable y aluminio anodizado para el sector farmacéutico, alimentario o entornos exigentes.**

### Clean Line 181

El transportador más compacto con capacidad de carga de hasta 5 kg

### Clean Line 141

Modelo compacto para el transporte de materiales sólidos de hasta 15 kg

### Clean Line 121

Transportador robusto y estable para la manipulación eficaz de materiales sólidos de hasta 30 kg

## Clean Line 181

Transportador eléctrico lineal patentado con tecnología inteligente y sin necesidad de mantenimiento. Fabricado en acero inoxidable y aluminio anodizado. IP66, a prueba de polvo y de salpicaduras. Modelo idóneo para el sector farmacéutico, alimentario o entornos exigentes. Una alimentación a velocidades más bajas tiene como resultado un aumento de las cargas máximas diseminadas y adjuntas. El transportador se entrega como una unidad completa inclusive el cuadro de mandos.

| | |
|---|---|
| Carga máxima distribuida (con la máxima velocidad de alimentación) | 5 kg |
| Carga máxima adjunto (con la máxima velocidad de alimentación) | 2 kg |
| Carrera | 20 mm |
| Velocidad de alimentación (puede ajustarse mecánicamente) | 4-8 m/min |
| Sistema de advertencia integrado (sensor de movimientos) | contacto M12 |
| La función de Arranque/Parada puede controlarse desde el PLC | contacto M12 |
| Protección de motor y protección contra sobrecarga | integrada |
| Nivel de ruidos | 60 dB(A) |
| Consumo energético | 0,05 kW |
| Electricidad | 110-230 V CA, 50-60 Hz o 24 V CC |
| Categoría de protección | IP66 |
| Dimensiones (LxAxA) | 271x1 18x38 mm |
| Peso | 2,65 kg |

## Clean Line 141

Transportador eléctrico lineal patentado con tecnología inteligente y sin necesidad de mantenimiento. Fabricado en acero inoxidable y aluminio anodizado. IP66, a prueba de polvo y de salpicaduras. Modelo idóneo para el sector farmacéutico, alimentario o entornos exigentes. Una alimentación a velocidades más bajas tiene como resultado un aumento de las cargas máximas diseminadas y adjuntas. El transportador se entrega como una unidad completa inclusive el cuadro de mandos.

| | |
|---|---|
| Carga máxima distribuida (con la máxima velocidad de alimentación) | 15 kg |
| Carga máxima adjunto (con la máxima velocidad de alimentación) | 4 kg |
| Carrera | 20 mm |
| Velocidad de alimentación (puede ajustarse mecánicamente) | 4-8 m/min |
| Sistema de advertencia integrado (sensor de movimientos) | contacto M12 |
| La función de Arranque/Parada puede controlarse desde el PLC | contacto M12 |
| Protección de motor y protección contra sobrecarga | integrada |
| Nivel de ruidos | 60 dB(A) |
| Consumo energético | 0,07 kW |
| Electricidad | 110-230 V CA, 50-60 Hz o 24 V CC |
| Categoría de protección | IP66 |
| Dimensiones (LxAxA) | 305x128x47 mm |
| Peso | 3,7 kg |

## Clean Line 121

Transportador eléctrico lineal patentado con tecnología inteligente y sin necesidad de mantenimiento. Fabricado en acero inoxidable y aluminio anodizado. IP66, a prueba de polvo y de salpicaduras. Modelo idóneo para el sector farmacéutico, alimentario o entornos exigentes. Una alimentación a velocidades más bajas tiene como resultado un aumento de las cargas máximas diseminadas y adjuntas. El transportador se entrega como una unidad completa inclusive el cuadro de mandos.

| | |
|---|---|
| Carga máxima distribuida (con la máxima velocidad de alimentación) | 30 kg |
| Carga máxima adjunto (con la máxima velocidad de alimentación) | 12 kg |
| Carrera | 20 mm |
| Velocidad de alimentación (puede ajustarse mecánicamente) | 4-8 m/min |
| Sistema de advertencia integrado (sensor de movimientos) | contacto M12 |
| La función de Arranque/Parada puede controlarse desde el PLC | contacto M12 |
| Protección de motor y protección contra sobrecarga | integrada |
| Nivel de ruidos | 60 dB(A) |
| Consumo energético | 0,15 kW |
| Electricidad | 110-230 V CA, 50-60 Hz o 24 V CC |
| Categoría de protección | IP66 |
| Dimensiones (LxAxA) | 318x138x68 mm |
| Peso | 6,3 kg |

## Black Line para un máximo rendimiento

**Categoría de protección IP62, a prueba de polvo y de rociado de agua Acero de alta resistencia y aluminio anodizado, ideal para la mayoría de los sectores de la industria de fabricación, como la industria del metal, plásticos, sector de la robótica y del reciclaje, etc.**

### Black Line 181

El transportador más compacto con capacidad de carga de hasta 5 kg

### Black Line 141

Transportador compacto para lugares con poco espacio y una carga máxima de transporte de 15 kg

### Black Line 121

Transportador robusto para la manipulación eficaz de materiales sólidos de hasta 30 kg

## Black Line 181

Transportador eléctrico lineal patentado con tecnología inteligente y sin necesidad de mantenimiento. Fabricado en acero de alta resistencia y aluminio anodizado. IP62, para la mayoría de las industrias de fabricación. Una alimentación a velocidades más bajas tiene como resultado un aumento de las cargas máximas diseminadas y adjuntas. El transportador se entrega como una unidad completa inclusive el cuadro de mandos.

| | |
|---|---|
| Carga máxima distribuida (con la máxima velocidad de alimentación) | 5 kg |
| Carga máxima adjunto (con la máxima velocidad de alimentación) | 2 kg |
| Carrera | 20 mm |
| Velocidad de alimentación (puede ajustarse mecánicamente) | 4-8 m/min |
| Sistema de advertencia integrado (sensor de movimientos) | contacto M12 |
| La función de Arranque/Parada puede controlarse desde el PLC | contacto M12 |
| Protección de motor y protección contra sobrecarga | integrada |
| Nivel de ruidos | 60 dB(A) |
| Consumo energético | 0,05 kW |
| Electricidad | 1 10-230 V CA, 50-60 Hz o 24 V CC |
| Categoría de protección | IP62 |
| Dimensiones (LxAxA) | 271x1 18x38 mm |
| Peso | 2,65 kg |

## Black Line 141

Transportador eléctrico lineal patentado con tecnología inteligente y sin necesidad de mantenimiento. Fabricado en acero de alta resistencia y aluminio anodizado. IP62, para la mayoría de las industrias de fabricación. Una alimentación a velocidades más bajas tiene como resultado un aumento de las cargas máximas diseminadas y adjuntas. El transportador se entrega como una unidad completa inclusive el cuadro de mandos.

| | |
|---|---|
| Carga máxima distribuida (con la máxima velocidad de alimentación) | 15 kg |
| Carga máxima adjunto (con la máxima velocidad de alimentación) | 4 kg |
| Carrera | 20 mm |
| Velocidad de alimentación (puede ajustarse mecánicamente) | 4-8 m/min |
| Sistema de advertencia integrado (sensor de movimientos) | contacto M12 |
| La función de Arranque/Parada puede controlarse desde el PLC | contacto M12 |
| Protección de motor y protección contra sobrecarga | integrada |
| Nivel de ruidos | 60 dB(A) |
| Consumo energético | 0,07 kW |
| Electricidad | 110-230 V CA, 50-60 Hz o 24 V CC |
| Categoría de protección | IP62 |
| Dimensiones (LxAxA) | 305x128x47 mm |
| Peso | 3,7 kg |

## Black Line 121

Transportador eléctrico lineal patentado con tecnología inteligente y sin necesidad de mantenimiento. Fabricado en acero de alta resistencia y aluminio anodizado. IP62, para la mayoría de las industrias de fabricación. Una alimentación a velocidades más bajas tiene como resultado un aumento de las cargas máximas diseminadas y adjuntas. El transportador se entrega como una unidad completa inclusive el cuadro de mandos.

| | |
|---|---|
| Carga máxima distribuida (con la máxima velocidad de alimentación) | 30 kg |
| Carga máxima adjunto (con la máxima velocidad de alimentación) | 12 kg |
| Carrera | 20 mm |
| Velocidad de alimentación (puede ajustarse mecánicamente) | 4-8 m/min |
| Sistema de advertencia integrado (sensor de movimientos) | contacto M12 |
| La función de Arranque/Parada puede controlarse desde el PLC | contacto M12 |
| Protección de motor y protección contra sobrecarga | integrada |
| Nivel de ruidos | 60 dB(A) |
| Consumo energético | 0,15 kW |
| Electricidad | 110-230 V CA, 50-60 Hz o 24 V CC |
| Categoría de protección | IP62 |
| Dimensiones (LxAxA) | 318x138x68 mm |
| Peso | 6,3 kg |

*Nuestra incomparable tecnología ofrece una solución novedosa: poner el foco en la manipulación de los materiales, en lugar de desplazar bandejas de alimentación de gran peso. Las bandejas de poco peso contribuyen a que el transporte de mercancías sea más efectivo.*

***En cuanto pesos de 12 kg, 4 kg y 2 kg respectivamente adjuntos a nuestros transportadores (la suma del peso de las bandejas de alimentación, barras y piezas de fijación ),*** *recomendamos que el grosor del material sea de 1 mm como máximo en la bandeja de alimentación. El movimiento lineal de nuestros transportadores elimina el riesgo de que los materiales en las bandejas de alimentación se vean afectados por el esfuerzo procedente de las vibraciones. Se puede aumentar la estabilidad del transporte usando componentes deslizantes.*

## Bandejas de alimentación de serie

Ofrecemos bandejas de alimentación de «uso inmediato», con la longitud y el ancho requeridos. Las bandejas sencillas se montan normalmente en el transportador con los elementos de fijación entregados con el producto. Altura estándar: 19 mm

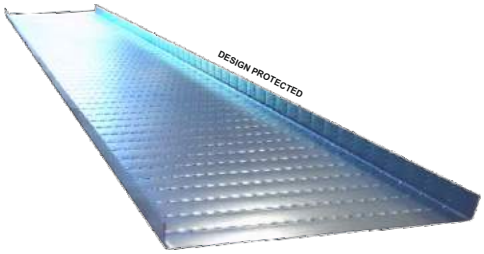


### RC22

Una fricción baja con las superficies de contacto, aumenta la velocidad de transporte y elimina eficazmente que las piezas con aceite se peguen en las bandejas. La placa perforada tiene una larga vida útil y su superficie esta tratada con galvanoplastia.

El RC22 se ofrece también fabricado en acero inoxidable.

Grosor: 0,8 mm
Peso: 6,0 kg/m ²

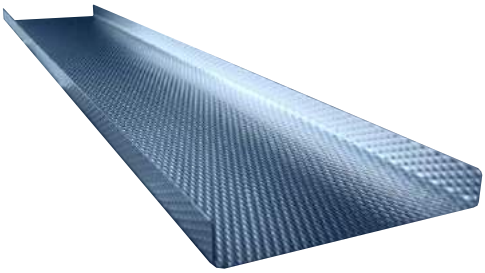

### AN5

El AN5 es una buena alternativa al RC22. La superficie de la placa tiene un poco de relieve, es durable y está fabricado en acero inoxidable.

Grosor: 0,8 mm
Peso: 6,4 kg/m ²

## Bandejas de alimentación especiales

Conveyor 22 también fabrica bandejas en otros materiales: chapa de acero lisa, acero inoxidable resistente a los ácidos, acero perforado, acero anti-adherente y revestimiento de cerámica, vidrio templado, polietileno o Lexan, etc.
Aquí se muestran algunos ejemplos.

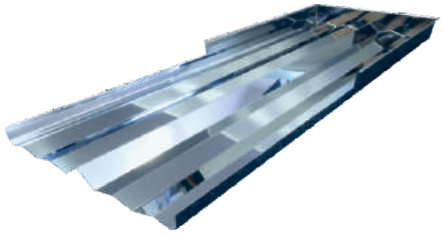

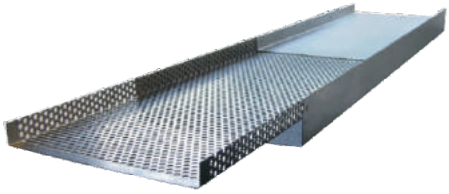

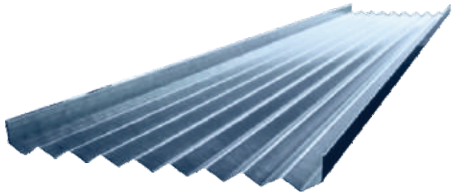

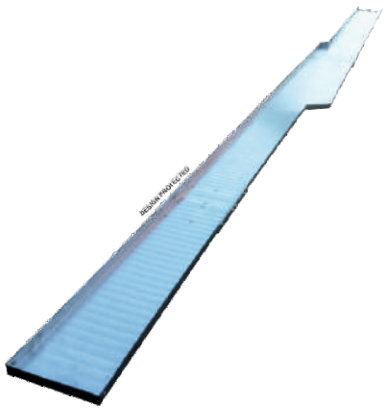

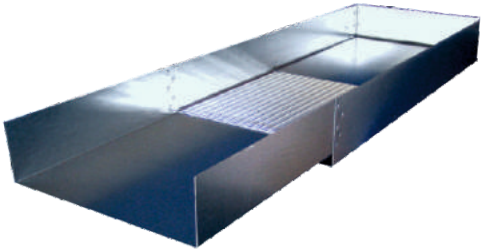

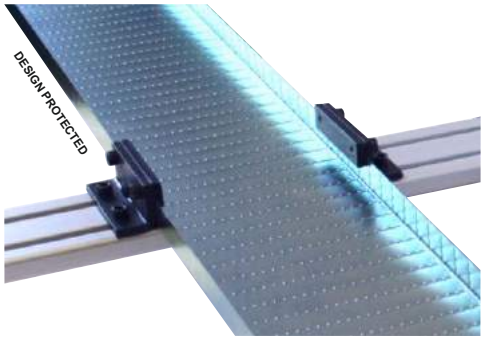


## Pieza de fijación para bandejas

Las piezas de fijación para bandejas están fabricadas en acero de alta resistencia y se ajustan con facilidad en los ejes de simetría X e Y.

Se entregan por pares con tornillos de retención de varios tipos de calidad 10.9 y tuercas para ranuras en T especiales, para nuestra barra de aluminio.

Altura sobre la barra: 30 mm
Peso: 0,4 kg

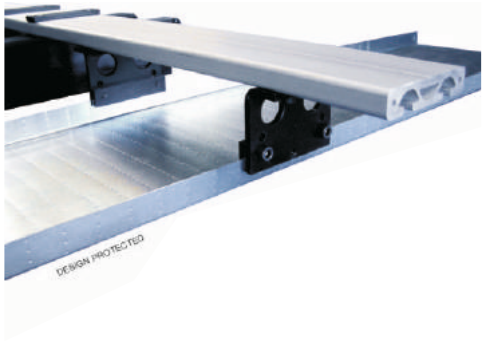


## Pieza de fijación invertida para bandejas

Las piezas de fijación invertidas para bandejas están fabricadas en acero de alta resistencia y se ajustan con facilidad en los ejes de simetría X e Y.

Se entregan por pares con tornillos de retención de varios tipos de calidad 10.9 y tuercas para ranuras en T especiales, para nuestra barra de aluminio.

Las piezas de fijación pueden montarse en el transportador, en el mismo plano que las bandejas, o girarse con 180 ° para bandejas con un borde 40 mm de altura.

Altura debajo de la barra: 58,5 mm
Peso: 0,6 kg

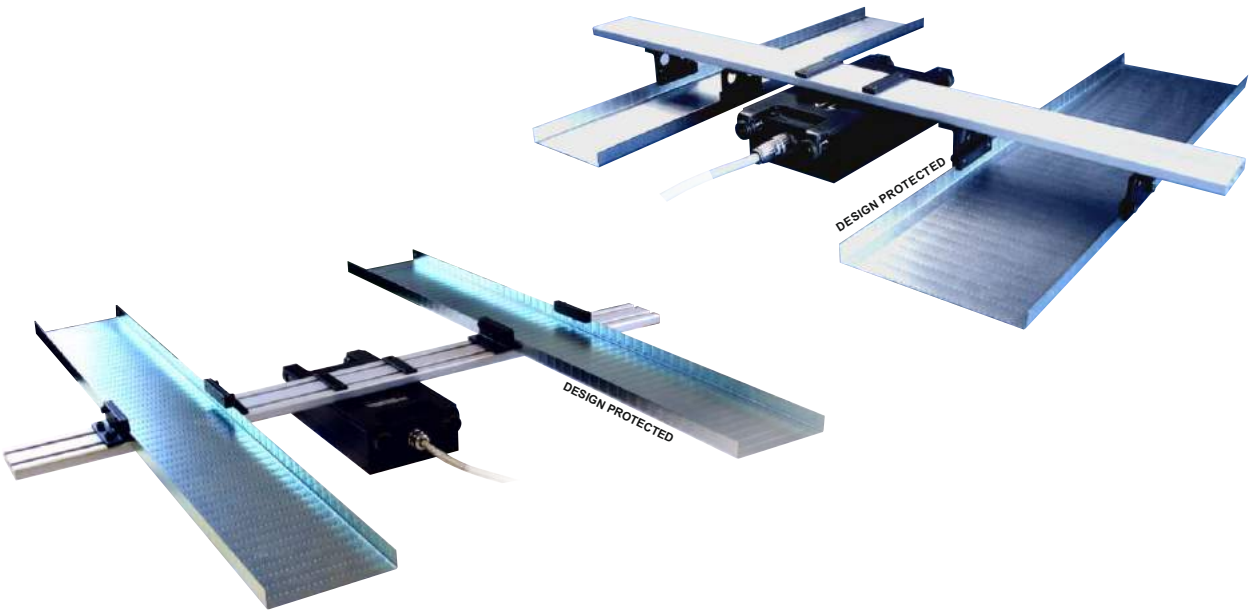

## Pieza de fijación de bandeja, ranura en T

La pieza de fijación de bandeja, ranura en T es un kit para el montaje de bandejas de alimentación directamente contra la barra de aluminio. El kit permite que la bandeja sea totalmente ajustable en el eje de simetría X.

El kit lleva 4 tornillos, 4 arandelas con cinta metálica autoadhesiva y 4 tuercas para ranuras en T con bolas cargadas por resorte.

Los orificios deben taladrarse en la bandeja de alimentación. Esto permite un montaje fácil en la parte superior de la barra de aluminio, en una posición adecuada con 4 tornillos de cabeza hexagonal.

Bandeja de alimentación y barra de aluminio con pieza de fijación de ranura en T, con montaje desde la parte superior

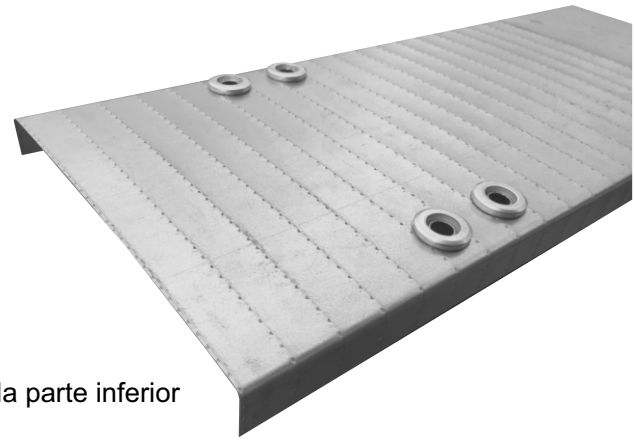

Bandeja de alimentación con arandelas montadas desde la parte inferior

## Piezas deslizantes montadas en la máquina

La pieza de soporte se monta dentro de una máquina/una herramienta aportando así más estabilidad a la bandeja de alimentación. A su vez, se asegura que la bandeja está alineada con el transportador y los ruidos y la fricción se reducen considerablemente.

Las piezas deslizantes se han diseñado para que encajen en el ancho de las bandejas de alimentación. Están fabricadas de polietileno de peso molecular alto, con propiedades de deslizamiento excelentes y una gran resistencia al desgaste. Los tornillos de acero inoxidable incluidos con el producto facilitan su montaje.

Altura debajo de la bandeja: 5 mm

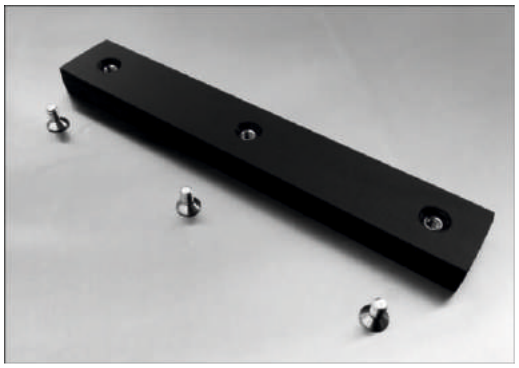

## Piezas deslizantes montadas en la bandeja

La pieza de soporte se monta debajo de la bandeja de alimentación aportando así más estabilidad a la bandeja de alimentación. A su vez, se asegura que la bandeja está alineada con el transportador y los ruidos y la fricción se reducen considerablemente.

Las piezas deslizantes se han diseñado para que encajen en el ancho de las bandejas de alimentación. Están fabricadas de polietileno de peso molecular alto, con tuercas de inserción pre-montadas.

Los orificios deben perforarse en la bandeja, y el montaje de la pieza deslizante es fácil gracias a los tornillos de cabeza hexagonal entregados con el productos.

Altura debajo de la bandeja: 10 mm

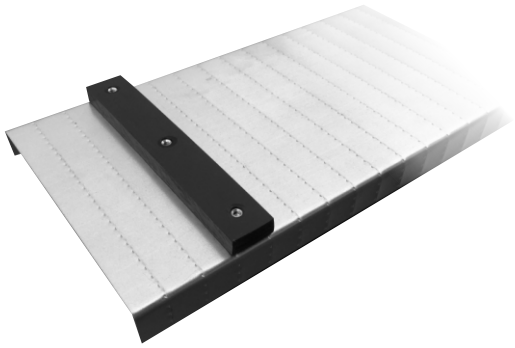

Bandeja de alimentación con pieza deslizante montada desde abajo

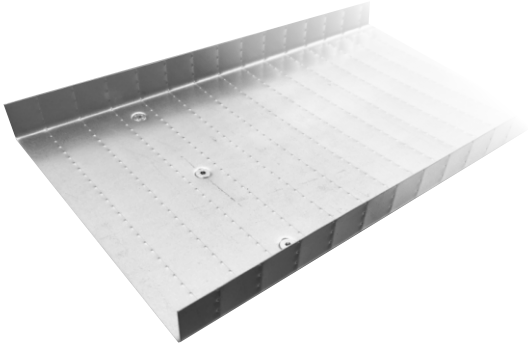

Bandeja de alimentación con pieza deslizante montada desde arriba

2 Separadores de nylon montados juntamente con la barra de aluminio
y la pieza de fijación de la bandeja en el transportador Black Line 121

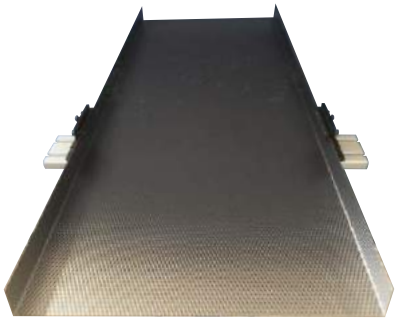

Vista de la bandeja de alimentación con la unidad completa

## Separador de nylon

Los dos separadores contribuyen a estabilizar la bandeja de alimentación al dispersar la carga, mientras la bandeja única ancha se monta con la barra de aluminio y las piezas de fijación de la bandeja. La inclinación de la bandeja de alimentación se puede variar eligiendo diferentes alturas del separador de nylon.

| | |
|---|---|
| Material | Nylon |
| Color | Negro |
| Montaje | 2x tornillos M6, calidad 10.9 |
| Dimensiones | (longitud y altura personalizadas ) x 30 mm de ancho |
| Peso/par | (por ejemplo 380 x 30 x 15 mm, 380 x 30 x 18 mm) 0,5 kg |

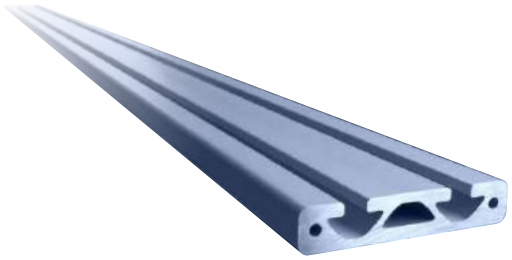

## Barra de aluminio

La barra de aluminio de perfil bajo extruido combina un peso ligero y una gran resistencia. El ancho perfil, con sus dos ranuras en T, es rígido y estable, proporcionando rigidez y estabilidad.

La superficie anodizada incorpora un excelente acabado superficial y resistencia contra la corrosión. En la barra pueden montarse varias bandejas de alimentación. La barra se entrega con la longitud deseada con orificios de fijación pre-taladrados.

Altura: 16 mm
Ancho: 80 mm
Peso: 2,1 kg/m

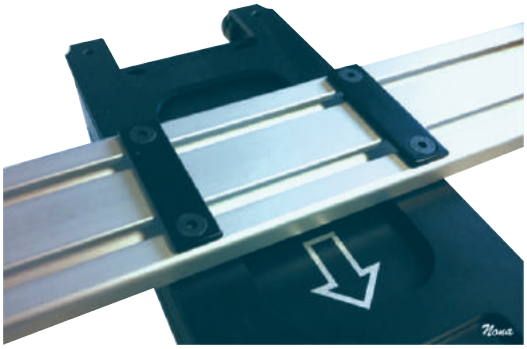

## Pieza de fijación para la barra

La pieza de fijación para la barra tiene un perfil bajo y está fabricada en acero de alta resistencia cortado por láser. Las piezas de fijación para la barra se entregan en pares con tornillos de retención de calidad 10.9.

Altura sobre la barra: 5 mm
Peso: 0,16 kg/par

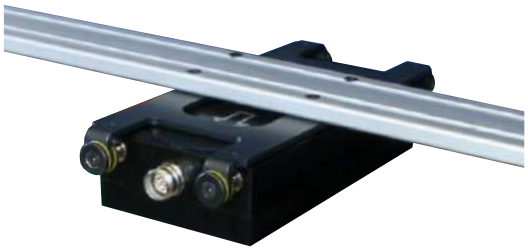

## Tornillos especiales

Barra de aluminio fijada en el transportador con pernos especiales de cabeza avellanada de calidad 10.9.

Se puede usar cuando es necesario que la superficie de la barra sea totalmente lisa y uniforme. De este modo se puede fijar la bandeja de alimentación directamente en la barra sobre el transportador.

Barra montada con el transportador Black Line 121

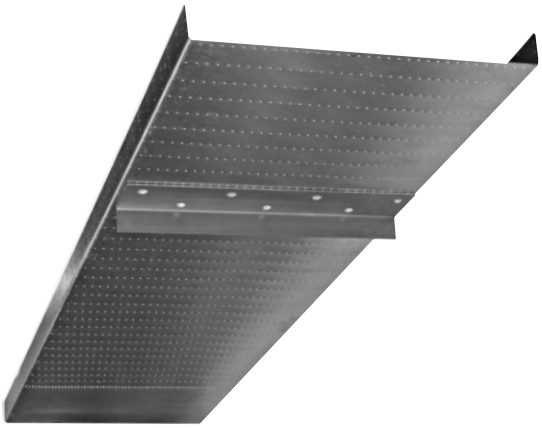

Bandeja de alimentación con escuadra de fijación (QB)

## Barra de herramientas de acceso rápido (QB) 1000 / 1500 / 2000

La función de la barra es posibilitar los cambios rápidos en varias bandejas de alimentación. En unos segundos y sin necesidad de herramientas, los tensores mecánicos manuales bloquean las bandejas de alimentación en los rieles de la QB. Se simplifica la sustitución de bandejas y se acorta el tiempo de preparación

| | |
|---|---|
| Material (cortado por láser) | acero de alta resistencia |
| Superficie | galvanizado ennegrecido |
| Tensor | tensor de actuación excéntrica, ajustable mecánicamente |
| Montaje para transportador | 4x tornillos M8, cualidad 10.9 |
| Dimensiones (3 longitudes optativas)(LxAxA) | 1010/1510/2010x83x34 mm |
| Peso de la Quick Bar 1000 | 2,5 kg |
| Peso de la Quick Bar 1500 | 4,5 kg |
| Peso de la Quick Bar 2000 | 6,5 kg |

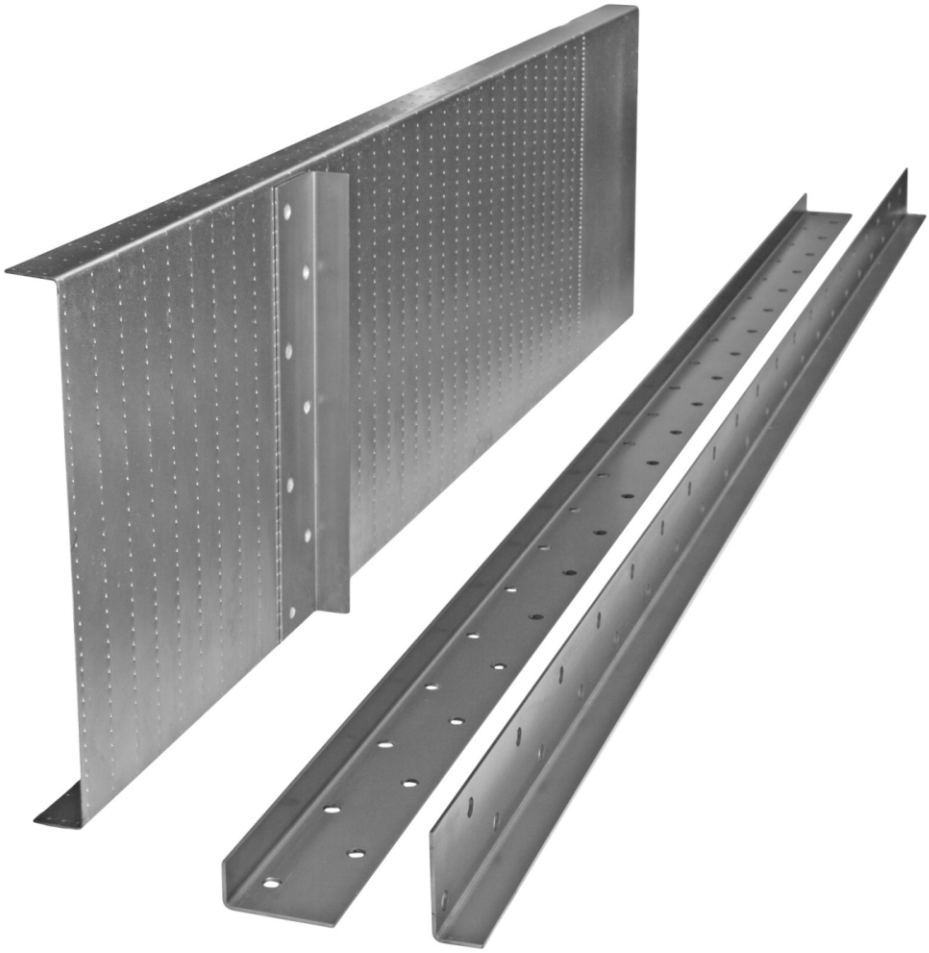

## Escuadra de fijación (QB)

Escuadra de fijación con orificios pre-perforados para su soldadura debajo de la bandeja de alimentación al usar la Quick Bar.

| | |
|---|---|
| Material (cortado por láser) | acero de alta resistencia |
| Dimensiones (LxAxA) | 1230x17x40 mm |
| Peso | 0,7 kg |

Elevador con el transportador Black Line 121

## Elevador de transportador 200/278

El elevador ajustable para el transportador Black Line 121 se monta fácilmente en un equipo de troqueladora con 4 pernos. El transportador puede fijarse en 3 posiciones, en ambos lados y en el centro. Se simplifica la sustitución de herramientas y se acorta el tiempo de preparación.

| | |
|---|---|
| Material de la escuadra de fijación (cortado por láser) | 8 mm Domex 500 |
| Dimensiones de la fijación de acero (LxAxA) | 39x278x100 mm |
| Carga máxima | 100 kg |
| Ajuste de la altura de la escuadra de fijación (con manivela de husillo de bolas) | 200 mm |
| Gama de posicionamiento del transportador (8x orificios roscados M8) | 140 mm |
| Montaje | 4x tornillos M12, calidad 12.9 |
| Dimensiones sin manivela (LxAxA) | 309x284x290 mm |
| Peso | 18,2 kg |

Elevador montado con el transportador Black Line 121 y la barra de aluminio de 2000 mm

## Elevador de transportador 230/1100

El elevador ajustable para el transportador Black Line 121 se monta fácilmente en un equipo de troqueladora con 4 pernos. Simplifica el cambio de herramientas y reduce el tiempo de preparación.

| | |
|---|---|
| Material de la escuadra de fijación (cortado por láser) | 8 mm Domex 500 |
| Dimensiones de la fijación de acero (LxAxA) | 39x278x100 mm |
| Carga máxima | 100 kg |
| Longitud máxima de la barra de aluminio | 2500 mm |
| Longitud máxima de Quick Bar | 2000 mm |
| Ajuste de la altura de la escuadra de fijación (con manivela de husillo de bolas) | 230 mm |
| Montaje de transformador | 4x orificios roscados M8 |
| Montaje de Conveyor Lift 230/1100 | 4x pernos M16, calidad 12.9 |
| Dimensiones sin manivela (LxAxA) | 330x1100x312 mm |
| Peso | 28,5 kg |

Mecanismo elevador montado en el transportador Black Line 121,
barra de aluminio, piezas de fijación para bandejas y bandeja de alimentación.

## Desconexión rápida 390

El soporte ajustable con el elevador tiene como objetivo acelerar la sustitución del transportador completo. La desconexión rápida se ajusta totalmente a los tres ejes de simetría X, Y y Z.

| | |
|---|---|
| Material (cortado por láser) | acero de alta resistencia |
| Elevador Z | barra de acero rellenada con poliuretano |
| Palancas de acero (ajustables) | 2 uds |
| Tensores de actuación (ajustables) | 4 uds |
| Soporte del borde con funda de la mesa (ajustables) | 9-11 mm |
| Servo muelle integrado de acero para facilitar la manipulación | 1000 mm |
| Laterales totalmente ajustables | ángulo de X |
| Bandeja totalmente ajustable en el transportador | ángulo de Y |
| Ajuste continuo de la altura (390 mm) | ángulo de Z |
| Carga máxima | 50 kg |
| Peso máximo adjunto en el transportador | 6 kg |
| Dimensiones (LxAxA) | 260x205x508 mm |
| Peso | 9,8 kg |

Placa montada con el transportador Black Line 121

## Placa giratoria 90˚

Ola placa con ajuste continuo hace girar toda la unidad transportadora, incluyendo la bandeja de alimentación, a la izquierda y derecha desde la posición neutra con 45 grados. Ajuste flexible hacia el sentido de la salida.

| | |
|---|---|
| Material (cortado por láser) | acero de alta resistencia de 6 cm |
| Superficie | galvanizado ennegrecido |
| Palancas de acero (ajustables) | 2 uds |
| Montaje de la placa giratoria 90° | 4x tornillos M8, calidad 10.9 |
| Montaje de transportador | 4x tornillos M8, calidad 10.9 |
| Dimensiones sin palancas (LxAxA) | 270x270x12 mm |
| Peso | 4,7 kg |

Placa montada con el transportador Black Line 121

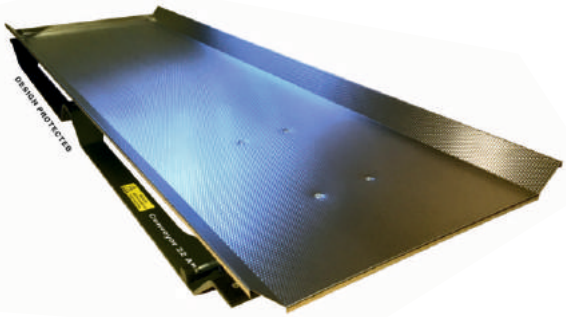

Vista de la bandeja de alimentación con la unidad completa

## Cartucho rápido 600

La placa con la unidad del transportador completa se inserta fácilmente en varias máquinas herramienta, con tensores dobles de mano para un bloqueo rápido. Disponible en diferentes versiones para el transportador Black Line 121 o 141 con tres anchos distintos. Ahorra espacio y reduce el tiempo de preparación.

| | |
|---|---|
| Material (pintado en gris) | acero de alta resistencia |
| Grosor | 6 mm |
| Dimensiones del Black Line 141 (LxAxA) | 1448x(200/400/600)x57 mm |
| Dimensiones del Black Line 121 (LxAxA) | 1748x(200/400/600)x78 mm |
| Peso | (por ejemplo 1748x600x78 mm) 27 kg |

La imagen de la izquierda muestra: El soporte Steady Stand 500, modelo bajo situado debajo de la mesa de prensa. El adaptador de 3 ruedas garantiza la estabilidad en superficies irregulares. El transportador, la bandeja de alimentación y el cuadro de mandos están montados directamente en el soporte.

## Soporte Steady Stand

El soporte para el piso del transportador Black Line se ha concebido para desplazar de forma flexible y completa la unidad del transportador entre las diferentes máquinas herramienta. El soporte incorpora patas o ruedas con frenos.

| | |
|---|---|
| Material (cortado por láser) | acero de alta resistencia de 5 mm |
| Superficie | pintada en gris |
| Carga máxima | 100 kg |
| Diámetro de rueda | 125 mm |
| Rueda de cojinete de bolas con freno de pie | 3/4 uds de poliuretano |
| Dispositivo integrado para carretillas elevadoras | 4 uds patas de poliuretano |
| Dimensiones con ruedas (LxAxA) | 700x500x(altura máxima personalizada 1300 mm) |
| Dimensiones con pie (LxAxA) | 700x680x(altura máxima personalizada 1300 mm) |
| Peso | 110 kg |

## Seguridad y control

*La seguridad y la fiabilidad de funcionamiento están integradas en todos nuestros transportadores. Las protecciones del motor y los sensores de movimientos garantizan el funcionamiento óptimo de los transportadores de Conveyor 22. Estas características pueden reducir de forma eficaz el riego de que nuestros sistemas de transportadores causen costosas paradas involuntarias.*
*Desde las máquinas herramienta se pueden fácilmente controlar los transportadores de forma digital.*

### Cable de señales M12

El cable de señales se utiliza para las comunicaciones bidireccionales con el transportador para lograr un funcionamiento y una seguridad óptimos.

El cable de señales conecta el cuadro de mandos a la máquina troqueladora/máquina herramienta. El transportador se puede controlar a distancia mediante este cable. En caso de anomalías, el transportador envía también a través del cable de señales a la máquina troqueladora/máquina herramienta.

Longitud de serie: 3000 mm
Longitud opcional: 5000 mm/10000 mm

### 90˚ Conector eléctrico

Otro método de conectarse a nuestros transportadores como alternativa al conector recto de entrada.

Se usa cuando el espacio alrededor del transportador es reducido. Si es necesario, solicítelo cuando realice el pedido.

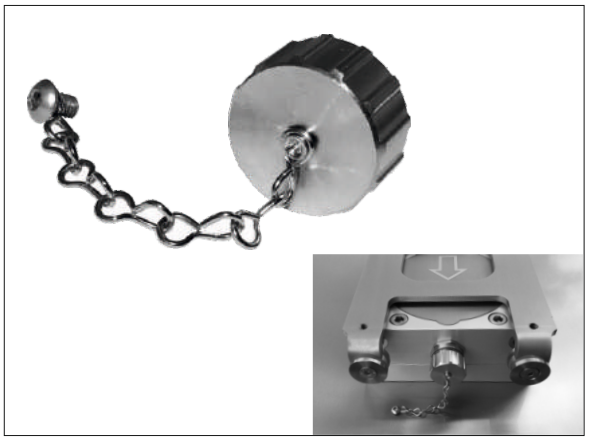

## Tapa protectora

La tapa protectora con tornillos se usa cuando el cable de control se desconecta del transportador durante las tareas de limpieza. La tapa está fabricada en una aleación de cobre y zinc niquelada y se entrega con tornillos M4 de montaje y una cadena de 70 mm de longitud.

IP67 cuando está bloqueada en su sitio.

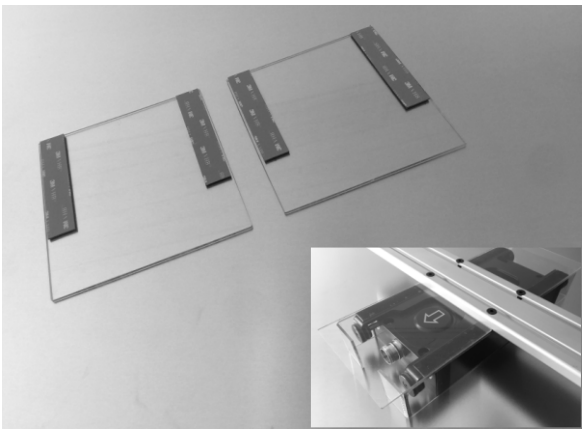

## Parte superior de la barrea anti-pellizcos

La finalidad de esta barrera es disminuir el riesgo de pellizcarse cuando el transportador está montado sin protección, es decir fuera de la máquina herramienta. Fabricada en policarbonato de 3 mm y se entrega con cinta adhesiva metálica de doble cara.

Dimensiones Modelo 121 y 141 (LxAxA): 150x138x4 mm
Dimensiones Modelo 181 (LxAxA): 140x118x4 mm

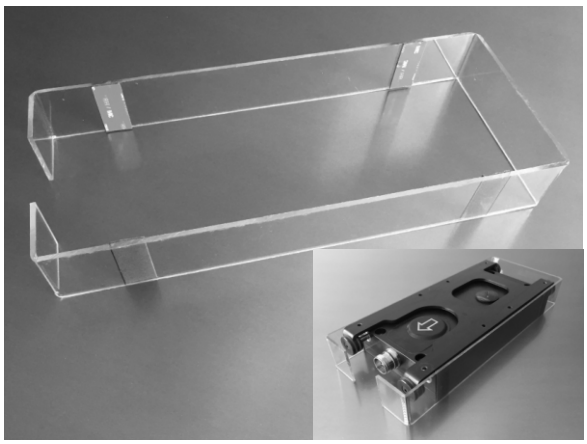

## Lado de la barrea anti-pellizcos

La finalidad de esta barrera es disminuir el riesgo de pellizcarse cuando el transportador está montado sin protección, es decir fuera de la máquina herramienta. Fabricada en policarbonato de 3 mm y se entrega con cinta adhesiva metálica de doble cara.

Dimensiones Modelo 121 (LxAxA): 346x146x67 mm
Dimensiones Modelo 141 (LxAxA): 336x136x46 mm
Dimensiones Modelo 181 (LxAxA): 300x126x35 mm

Todas las dimensiones son en milímetros

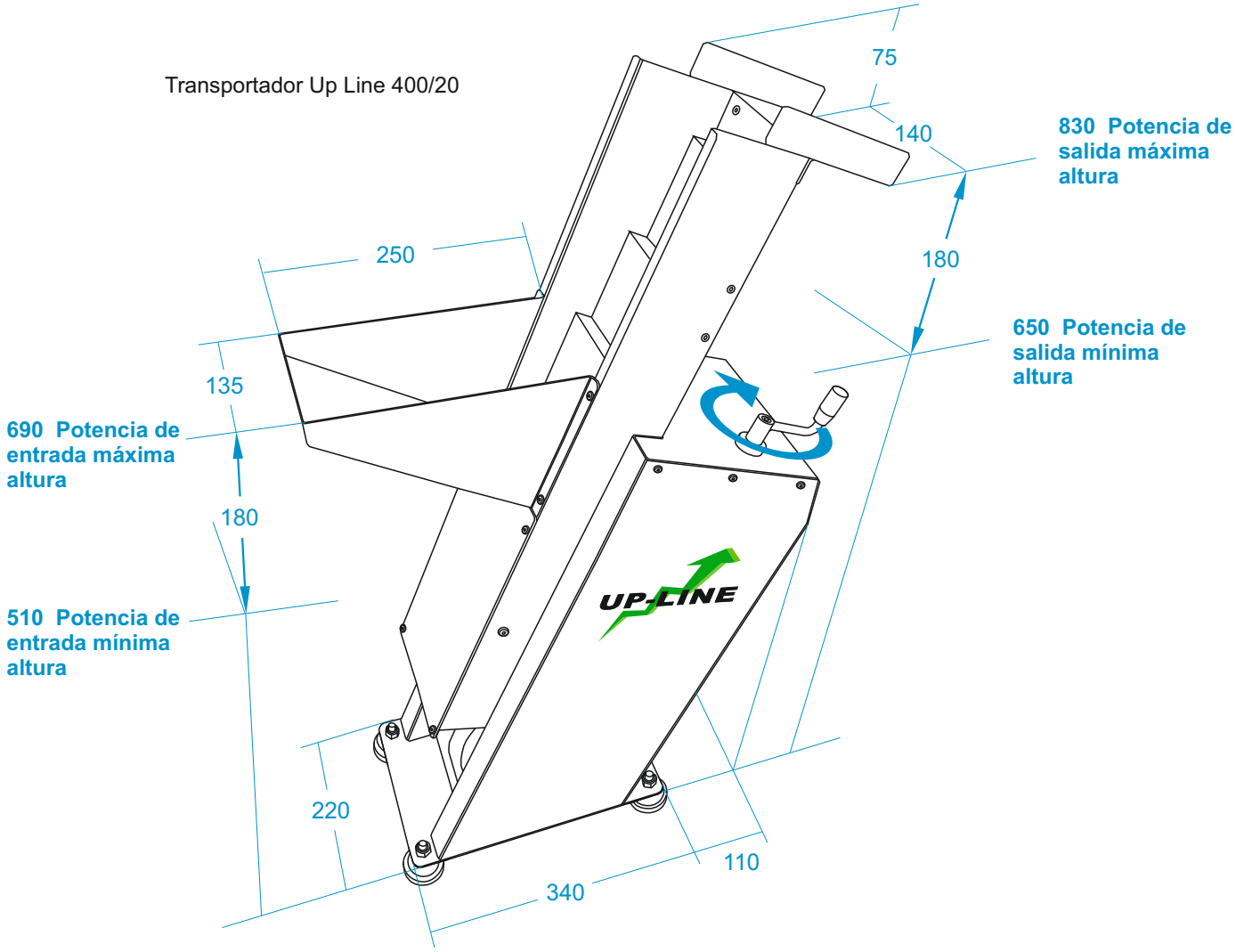

Todas las dimensiones son en milímetros

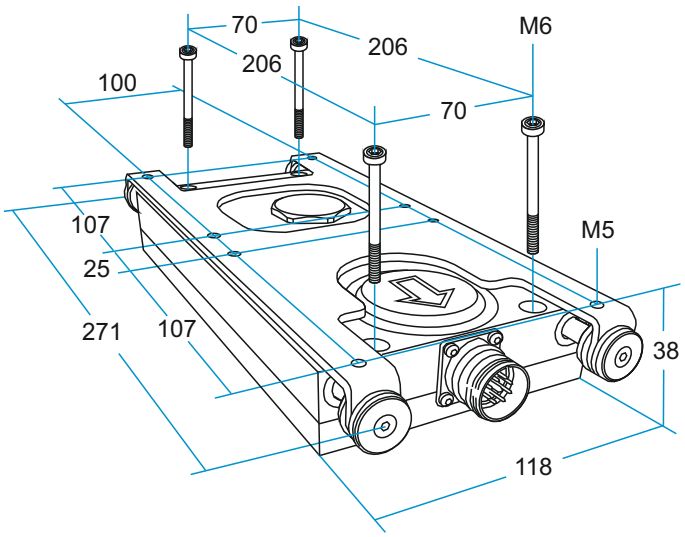


Transportador Black Line 181

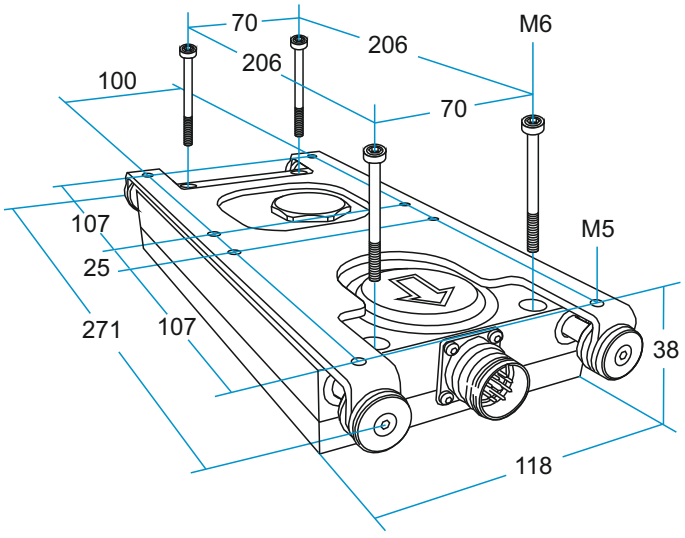


Transportador Clean Line 181

Todas las dimensiones son en milímetros

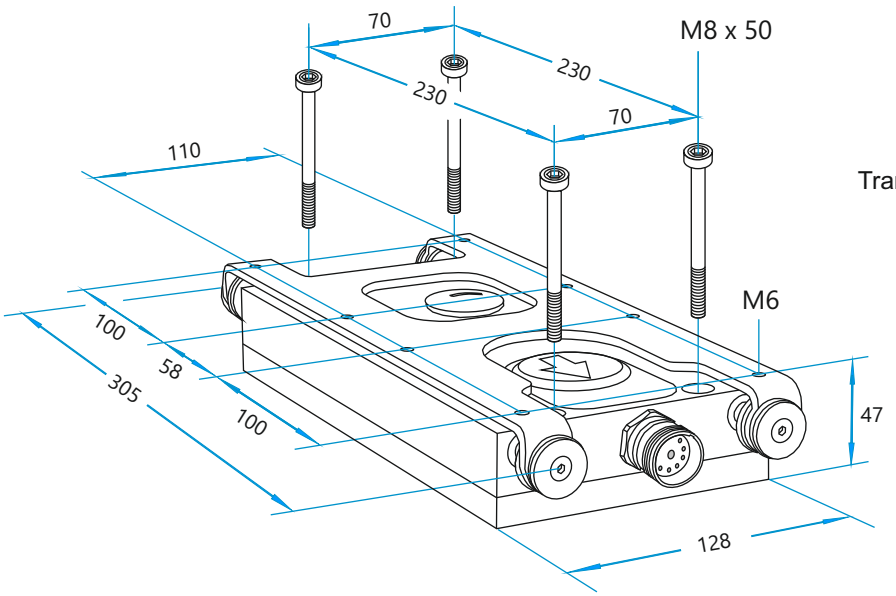


Transportador Black Line 141

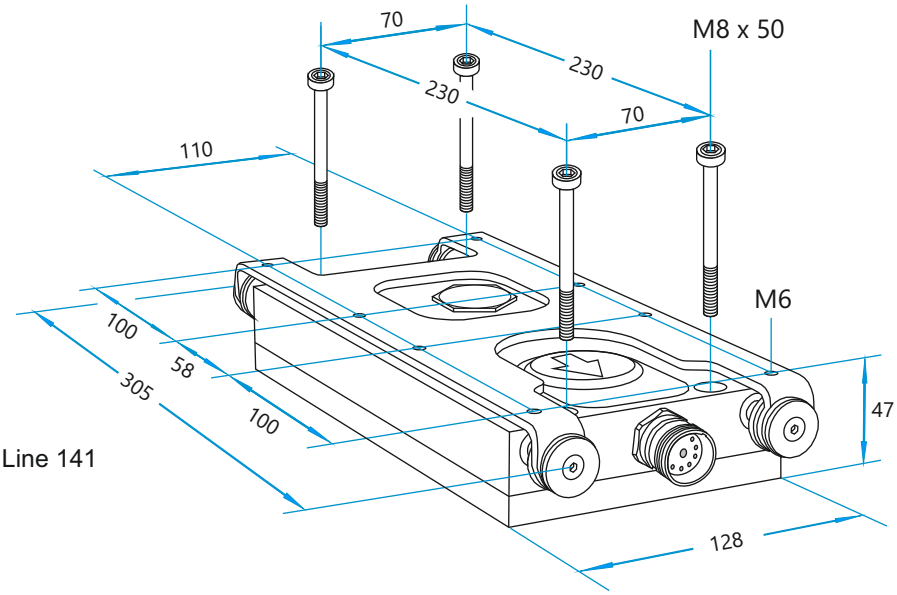


Transportador Clean Line 141

Todas las dimensiones son en milímetros

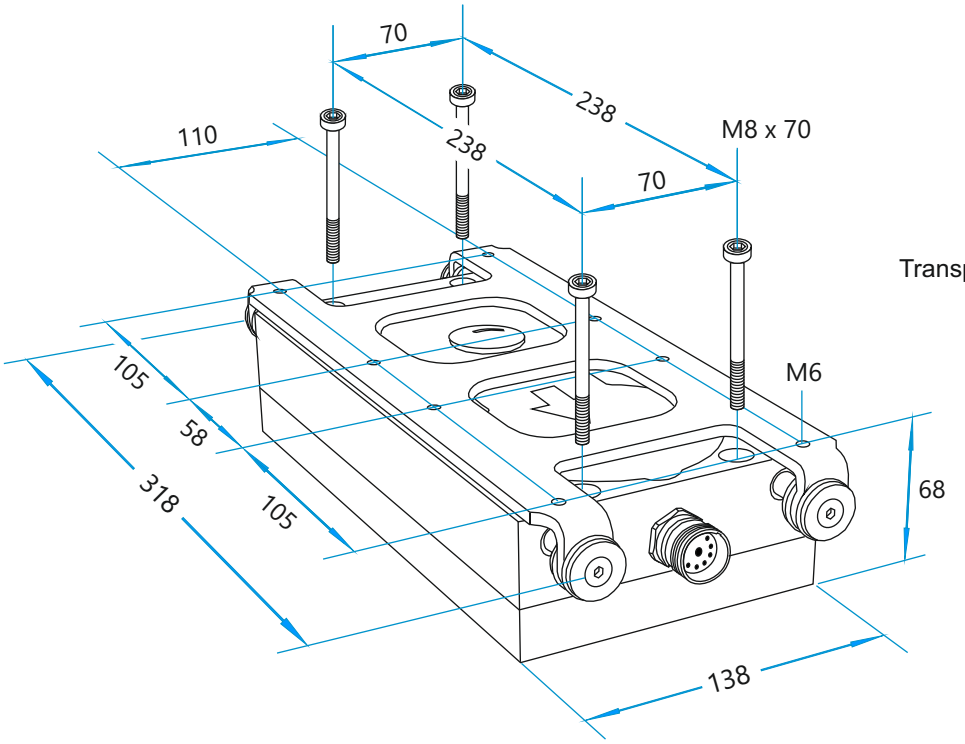


Transportador Black Line 121

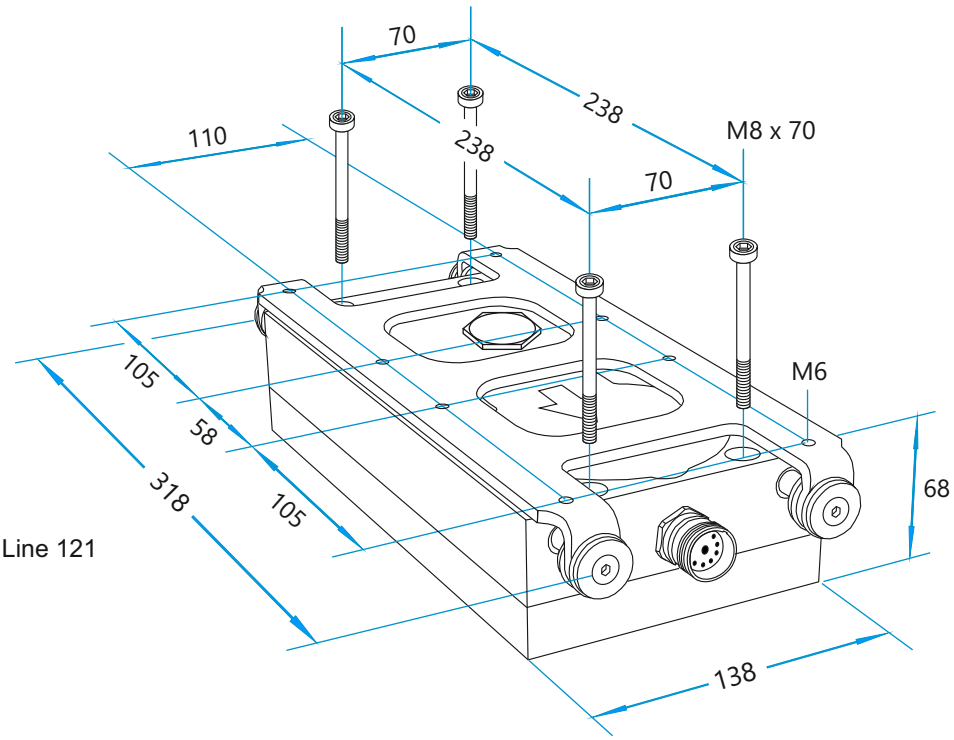


Transportador Clean Line 121

**Cuadro de mandos para el transportador Clean Line**
Todas las dimensiones son en milímetros

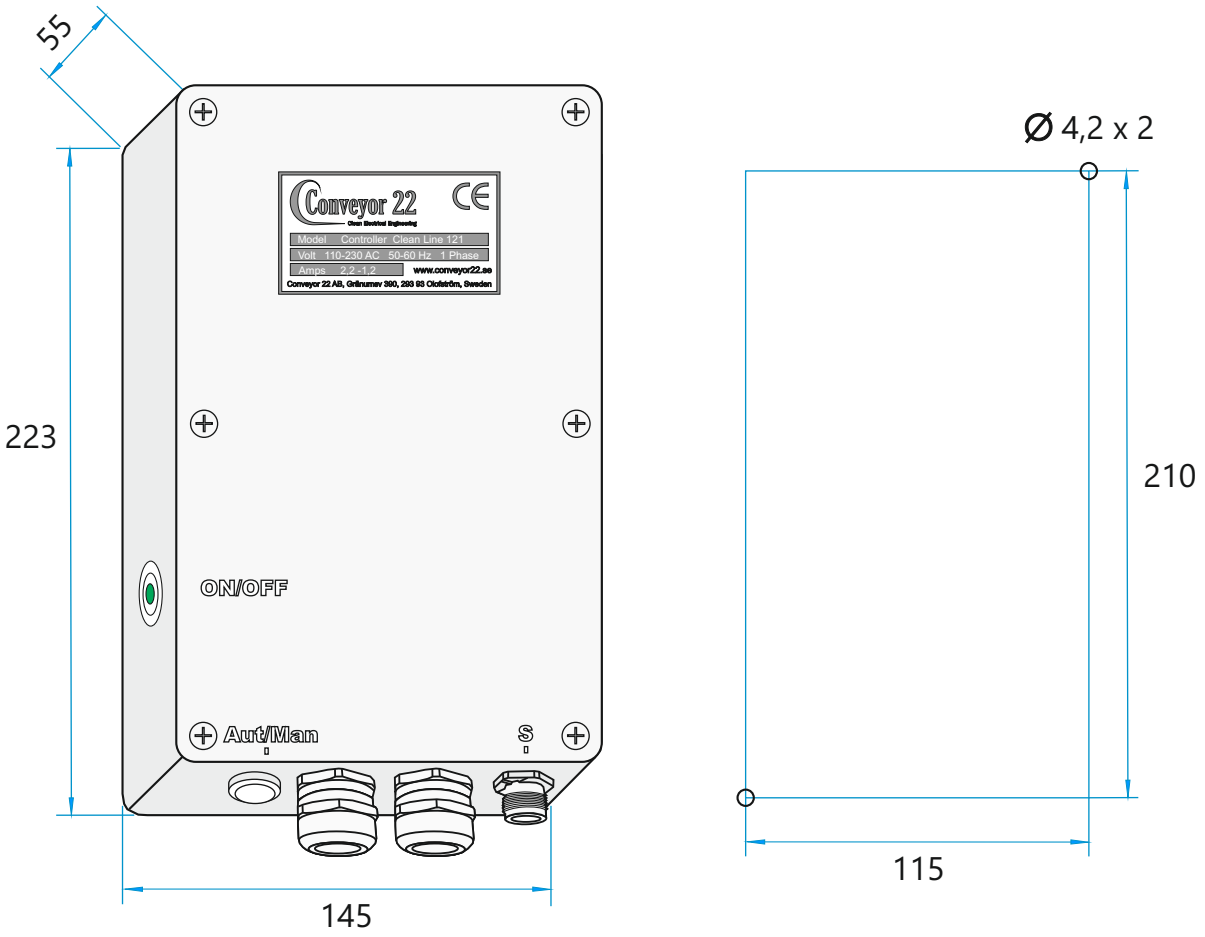


La tapa del cuadro de mandos (6 uds tornillos Phillips) debe quitarse cuando se monta el cuadro (4 uds tornillos de cabeza hexagonal M4 de 20 mm)

¡Atención! El cuadro de mandos debe montarse sobre una superficie de metal para la conducción del calor.

**Cuadro de mandos para el transportador Black Line**
Todas las dimensiones son en milímetros

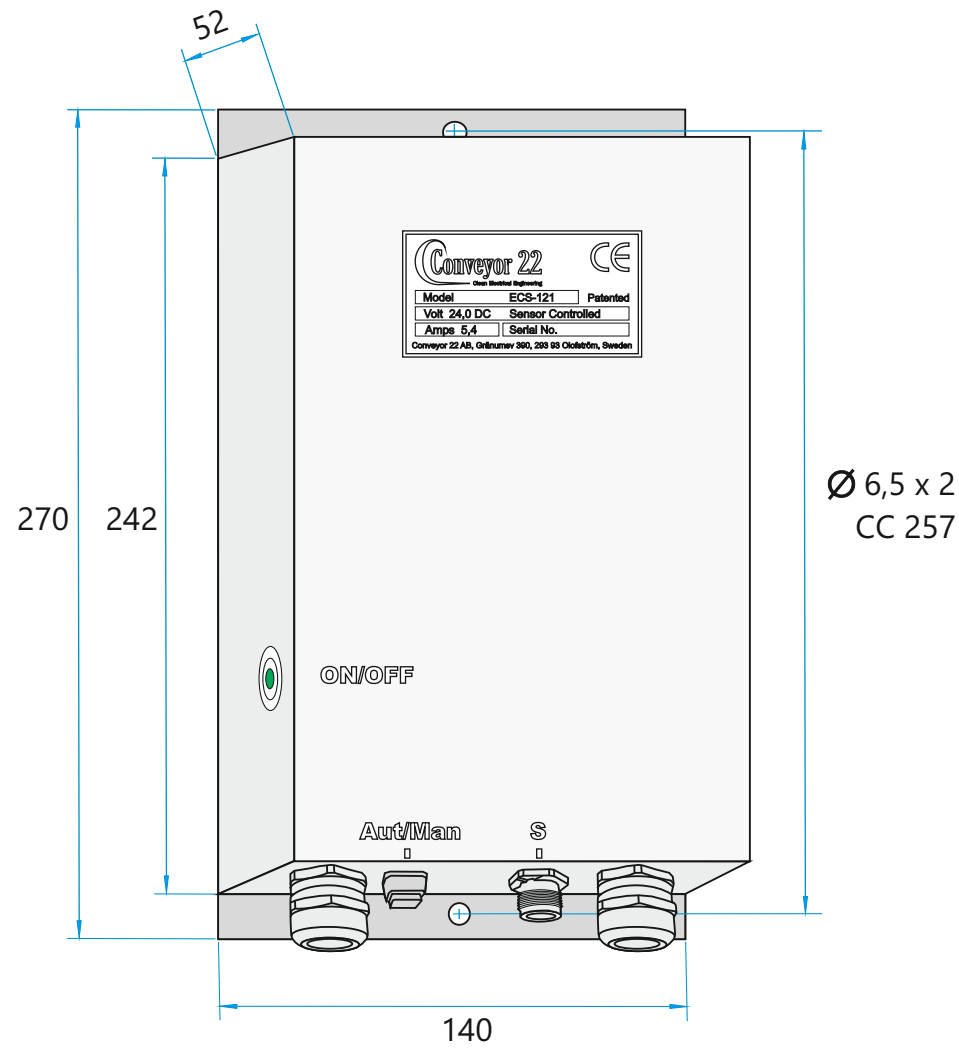


¡Atención! El cuadro de mandos debe montarse sobre una superficie de metal para la conducción del calor.

## Conexiones eléctricas de Clean Line

Antes de conectar el transportador a una fuente de alimentación de corriente, compruebe que la bandeja puede moverse sin problemas en ambas direcciones.

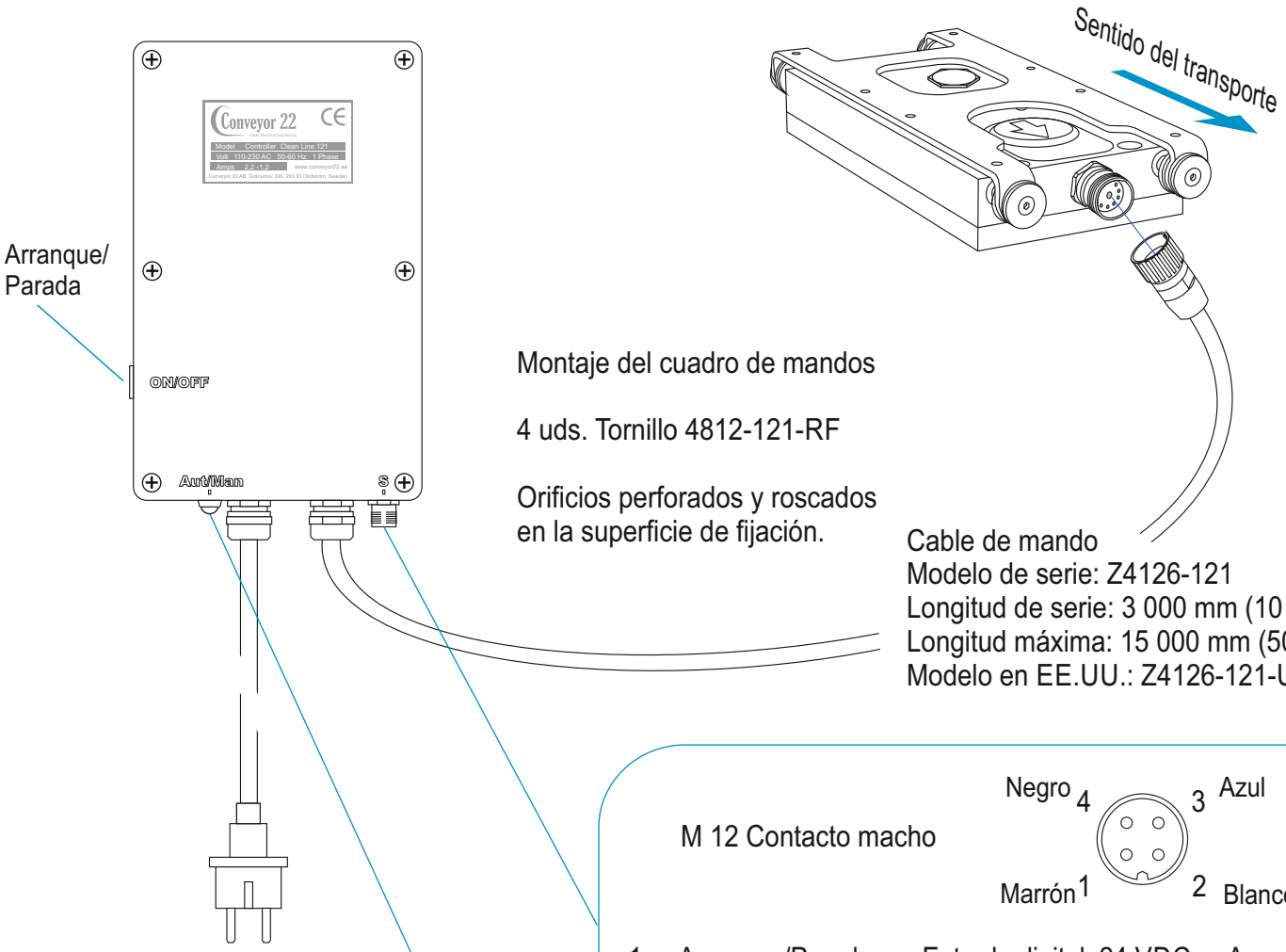


Cable de alimentación
Z4423-121-RF
Longitud: 1900 mm (6.2 ft.)

Conectar a la salida de alimentación con puesta a tierra Monofásico 110-230 V, 50-60 Hz

M 12 Contacto macho




| | | |
|---|---|---|
| 1 = Arranque/Parada | Entrada digital | 24 VDC = Arranque |
| 2 = Error | Salida digital | 24 VDC = Error |
| 3 = − 0 VDC | Common | − 0 VDC = − 0V |
| 4 = Cuadro de mando OK | Salida digital | 24 VDC = OK |

Pulse interruptor para PLC / Operación manual

Operación PLC
= En esta posición, la función de Arranque/Parada se controla a través del contacto M12.

Operación manual
= En esta posición, la función de Arranque/Parada se controla a través del cuadros de mandos.

| Salida | | |
|---|---|---|
| Estado | Clavija 2 | Clavija 4 |
| Error | Alta 24V | Baja 0V |
| OK | Baja 0V | Alta 24V |

| Entrada | |
|---|---|
| Estado | Clavija 1 |
| En funcionamiento | Alta 24V |
| Parado | Baja - 0V |

## Conexiones eléctricas de Black Line

Antes de conectar el transportador a una fuente de alimentación de corriente, compruebe que la bandeja puede moverse sin problemas en ambas direcciones.

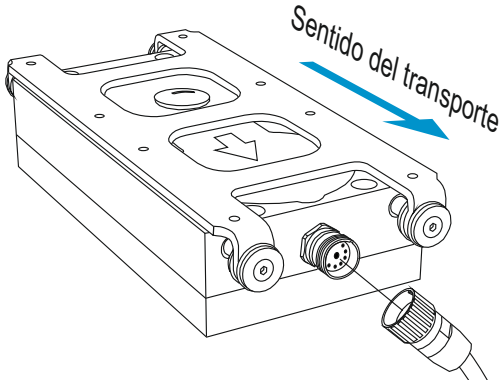


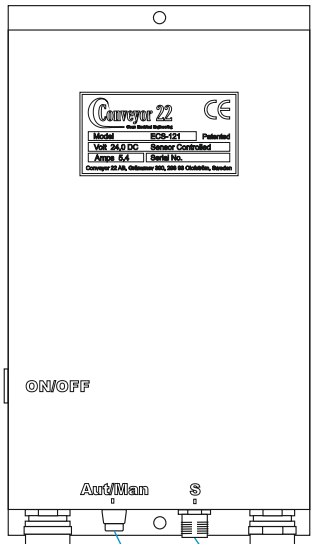


Arranque/
Parada

Montaje del cuadro de mandos

2 uds. Tornillo 4812-121

Orificios perforados y roscados
en la superficie de fijación.

Cable de mando
Modelo de serie: Z4126-121
Longitud de serie: 3 000 mm (10 ft)
Longitud máxima: 15 000 mm (50 ft)
Modelo en EE.UU.: Z4126-121-US

Cable de alimentación
Modelo de serie: Z4423-121
Longitud: 1 800 mm (5.9 ft)
Modelo en GB:
Z4423-121-GB, 1 900 mm (6.2 ft)
Modelo en EE.UU.:
Z4423-121-EE.UU., 1 900 mm (6.2 ft)

Conectar a la salida de alimentación con
puesta a tierra Monofásico 110-230 V, 50-60 Hz

M 12 Contacto macho

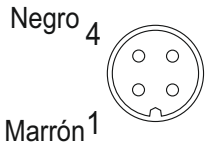


| | | |
|---|---|---|
| 1 = Arranque/Parada | Entrada digital | 24 VDC = Arranque |
| 2 = Error | Salida digital | 24 VDC = Error |
| 3 = − 0 VDC | Common | − 0 VDC = − 0V |
| 4 = Cuadro de mando OK | Salida digital | 24 VDC = OK |

Pulse interruptor para PLC / Operación manual

Operación PLC
= En esta posición, la función de Arranque/Parada se controla a través del contacto M12.

Operación manual
= En esta posición, la función de Arranque/Parada se controla a través del cuadros de mandos.

| Salida | | |
|---|---|---|
| Estado | Clavija 2 | Clavija 4 |
| Error | Alta 24V | Baja 0V |
| OK | Baja 0V | Alta 24V |

| Entrada | |
|---|---|
| Estado | Clavija 1 |
| En funcionamiento | Alta 24V |
| Parado | Baja - 0V |

# DĂ'nĂ■ĊĮĂ

1. Los productos de Conveyor 22 AB gozan de la garantía de Conveyor 22 AB en caso de fallas poco probables que se deban a:
   1.1. Fallas en los materiales
   1.2. Fallas de la mano de obra durante la fabricación.
2. Conveyor 22 AB NO ofrece el derecho de garantía en caso de fallas poco probables bajo las siguientes circunstancias:
   2.1. El producto ha sufrido sobrecargas
   2.2. El producto se ha modificado por terceras partes que no sean:
      2.2.1. Conveyor 22 AB
      2.2.2. Representantes de Conveyor 22 AB que actúan con la autorización por escrito de Conveyor 22 AB.
      2.2.3. Toda persona física u organizaciones con la autorización por escrito expresa de Conveyor 22 AB.
      2.2.4. El representante autorizado de Conveyor 22 AB ha respetado los métodos de reparación o modifcación aceptados por Conveyor 22 AB.
   2.3. La instalación del producto no se ha realizado según los métodos aprobados por Conveyor 22 AB.
   2.4. El producto no ha sido instalado, mantenido ni operado según las indicaciones del Manual de instrucciones de montaje y manejo de Conveyor 22 AB.
   2.5. Conveyor 22 AB no ha recibido ningún informe por escrito sobre la falla en el plazo de un año de calendario a partir de la fecha de compra.
3. Conveyor 22 AB examinará el producto que el cliente ha considerado sufrir fallas, a fin dedeterminar si la unidad:
   3.1. Ha sufrido una avería.
   3.2. Funciona correctamente según los métodos de evaluación de Conveyor 22 AB.
   3.3. Ha sufrido una avería debido a circunstancias que se presentan en los apartados 1.1 y 1.2 en este documento de garantía.
4. Las conclusiones de Conveyor 22 AB son:
   4.1. Definitivas y vinculantes para el cliente
   4.2. El cliente acepta los términos y las condiciones establecidos en este documento de garantía al adquirir el producto de Conveyor 22 AB.
5. Si Conveyor 22 AB determina que el producto funciona correctamente según los métodos de evaluación de dicha empresa, Conveyor 22 AB devolverá el producto al cliente siempre y cuando:
   5.1. El cliente se compromete por escrito a aceptar la devolución del producto
   5.2. El cliente acepta sin salvedades las conclusiones de Conveyor 22 AB
   5.3. El cliente acepta reembolsar a Conveyor 22 AB las costas ocasionadas por:
      5.3.1. Devolución del producto
      5.3.2. Pruebas técnicas que Conveyor 22 AB ha realizado 22 AB
         5.3.2.1. Conveyor 22 AB fijará discrecionalmente dichas costas
6. En el caso de que el cliente rechace la devolución del producto:
   6.1. Conveyor 22 AB volverá a tener el título de propiedad del producto
   6.2. Toda responsabilidad de Conveyor 22 AB hacia el cliente dejará inmediatamente de tener validez permanentemente.
7. El periodo de garantía se prolongará el periodo de un año del calendario a partir de la fecha de compra del producto a menos que:
   7.1. Conveyor 22 AB acuerde discrecionalmente por escrito que Conveyor 22 AB prolongará dicho periodo de tiempo.
   7.2. Conveyor 22 AB pueda acordar discrecionalmente por escrito que Conveyor 22 AB prolongaría el tiempo de cobertura de la garantía con una tarifa adicional.
8. En el caso muy improbable que Conveyor 22 AB concluya que el producto de Conveyor 22 AB se haya averiado debido a lascondiciones que se especifican en los apartados 1.1 y 1.2 descritos anteriormente. Conveyor 22 AB decidirá a la discreción de Conveyor 22 AB:
   8.1. Reembolsar las costas razonables del cliente por el envío del producto de Conveyor 22 AB a esta misma empresa.
   8.2. Reembolsar las costas razonables del cliente por el envío del producto de Conveyor 22 AB a esta misma empresa.
9. Cualquier reclamación del cliente a Conveyor 22 AB se limitará a las costas indicadas en la factura de adquisición del producto Conveyor 22 AB
   9.1. Conveyor 22 AB no será responsable ante el cliente de cualquier importe superior al del precio del producto de Conveyor 22 AB.
   9.2. En caso de que el cliente decida solicitar la reparación del producto de Conveyor 22 AB. Conveyor 22 AB podría presentar un presupuesto para la reparación o la sustitución del producto, a la discreción de Conveyor 22 AB.
10. El montaje y el uso del producto de Conveyor 22 AB es totalmente a cuenta y riesgo del cliente.
11. Conveyor 22 AB no asumirá responsabilidad alguna por las fallas en el producto causadasdirectamente (pero no limitado a)
    11.1. Transporte
    11.2. Manipulación
    11.3. Incendio
    11.4. El almacenamiento o el uso a temperaturas más allá de las indicadas en las especificaciones
    11.5. Daños por agua (inundaciones)
    11.6. Accidentes
    11.7. Uso indebido
    11.8. Casos fortuitos
12. Esta garantía anula y se ofrece en lugar de cualquier otra garantía, expresa o implícita, ni se han previsto o tomado medidas adecuadas para prohibirlas con garantía de comercialización o adecuación para un fin particular.

*Con nuestros transportadores, el cliente experimentará una tecnología revolucionaria y de vanguardia. Los transportadores lineales de Conveyor 22 son los más limpios, sin necesidad de mantenimiento y los más rentables del mercado.*

## Mejora en el entorno laboral

**Limpio**
Nuestros transportadores eléctricos son sumamente limpios, sin emisiones de neblina de aceite y son el sustituto óptimo de los transportadores tradicionales. Están diseñados para ser respetuosos con el medio ambiente y estar certificados por las normas internacionales: RoHS, SA, UL, CE.

**Ruidos bajos**
El nivel sonoro de nuestros transportadores es bajo, solamente 60 dB (A). Todas las piezas mecánicas son auto-suficientes y trabajan en un baño de aceite estanco. Su bajo nivel de ruido aumenta considerablemente la calidad del entorno laboral. Comparado con los transportadores neumáticos y vibradores, nuestro transportador eléctrico debe considerarse excepcional.

## Manipulación eficaz de los materiales

**Ajuste de la velocidad**
La función de ajuste mecánico de la velocidad continua le permite ajustar fácilmente el transportador, centrándose en la resistencia o en la velocidad, dependiendo del tipo de material transportado. La tecnología controlada mediante sensores genera una potencia mayor de arranque del 200%, por lo que la bandeja de alimentación se puede arrancar totalmente cargada.

**Movimiento singular**
El singular movimiento lineal del transportador distribuye y esparce las piezas durante su transporte, reduciendo al generación de electricidad estática. Comparado con el movimiento de los transportadores vibratorios tradicionales, el movimiento lineal es más fluido y uniforme. Nuestros transportadores pueden desplazar a la misma velocidad diferentes clases de elementos, independientemente de peso y volumen sin necesidad de realizar ajustes con frecuencia.

## Integración frágil y control digital

**Tamaño compacto**
Nuestros transportadores tienen un tamaño compacto que los hacen únicos en todo el mundo. Se adjuntan o incorporan de forma fácil en máquinas troqueladoras, herramientas de maquinaria y máquinas herramienta.

**Práctica instalación**
El montaje de nuestros transportadores es sencillo gracias a los cuatro pernos de sujeción. Los transportadores pueden controlarse digitalmente desde un PLC y se comunican bidireccionalmente con la máquina troqueladora/la máquina herramienta. Los transportadores se comercializan en dos versiones, 110-230 V CA, 50-60 Hz, Monofásicos CA o 24 V CC.

## Fiabilidad

**Sin necesidad de mantenimiento**
Nuestro transportador se ha diseñado para un funcionamiento continuo y una larga vida útil sin necesidad de mantenimiento. Comparado con un sistema de transportadores por cinta que llevan muchos componentes, móviles, ¡nuestro transportador solamente tiene un componente móvil externo! No lleva ninguna cinta que deba sustituirse, ningún componente externo que lubricarse y, además, la bandeja metálica se limpia con mucha facilidad. Los costes de mantenimiento se reducen drásticamente.

**Seguridad en el funcionamiento**
Las protecciones del motor y el sensor de movimientos integrado garantizan un funcionamiento continuo de nuestros transportadores lineales. La potencia de salida disminuye eficazmente que el sistema del transportador con los consiguientes altos costes de las interrupciones de la producción.

## Gran eficacia energética

Gracias a la alimentación eléctrica y la baja fricción, nuestro transportador consume un 95% menos comparado con los transportadores neumáticos. El motor que está controlado por un sensor muy avanzado garantiza que solamente se consume la energía necesaria para la carga del trabajo en cuestión.